ENTRESOL
MEZZANINE
MEZZANIN
ENTRESOLIN

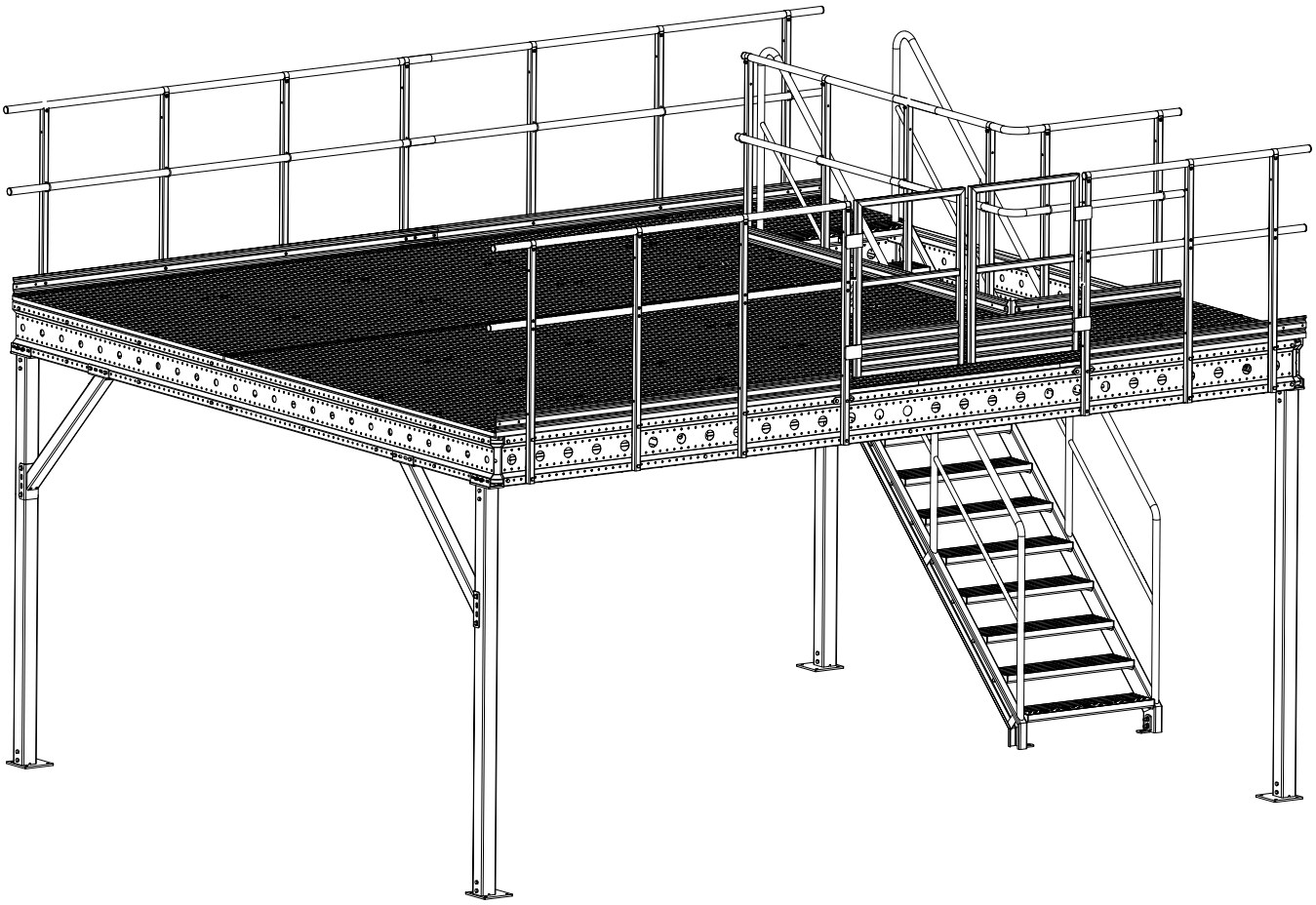

WELAND

2023-06

VERKTYG SOM BEHÖVS • TOOLS REQUIED • ERFORDERLICHE WERKZEUGE • TARVITTAVAT TYÖKALUT

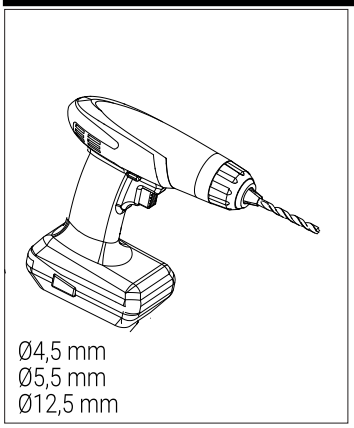

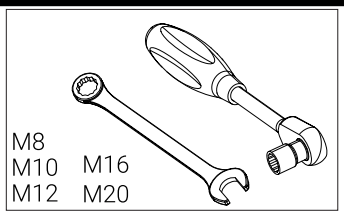

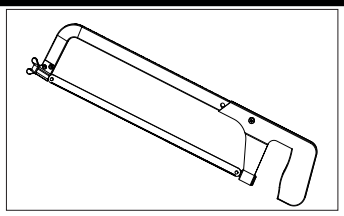

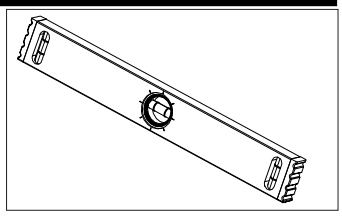

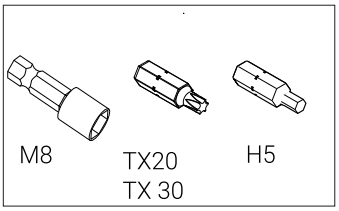

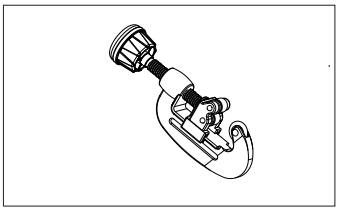

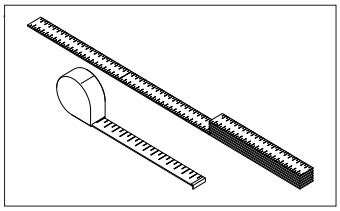

DETALJSPECIFIKATION • SPECIFICATION OF COMPONENTS • EINZELTEIL-SPEZIFIKATION • OSALUETTELO

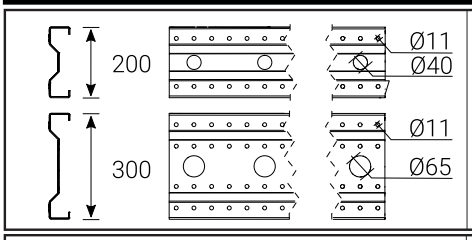

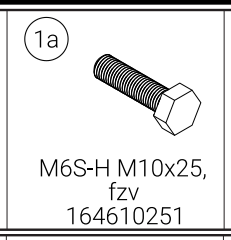

M6S-H M10x25, fzv
164610251

M6S-H M10x35, fzv
164610351

M6M M10, fzv
164610001

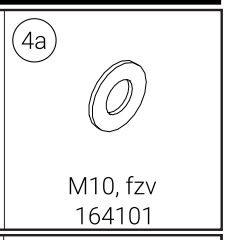

M10, fzv
164101

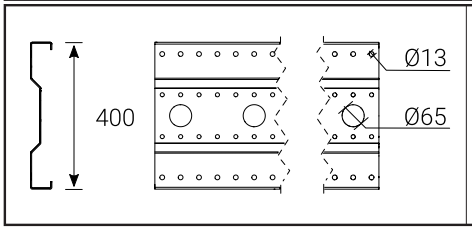

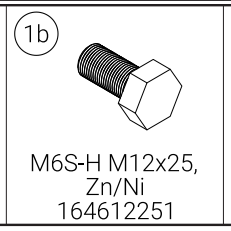

M6S-H M12x25, Zn/Ni
164612251

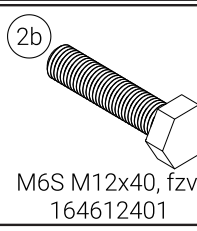

M6S M12x40, fzv
164612401

M6MF M12, fzv
164612002

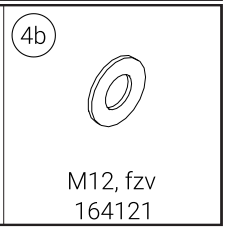

M12, fzv
164121

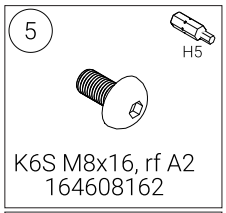

K6S M8x16, rf A2
164608162

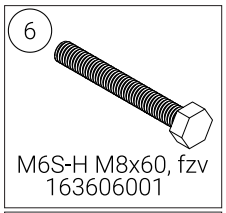

M6S-H M8x60, fzv
163606001

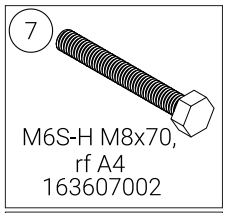

M6S-H M8x70, rf A4
163607002

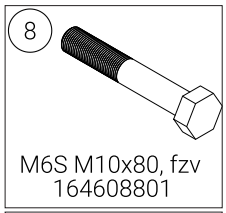

M6S M10x80, fzv
164608801

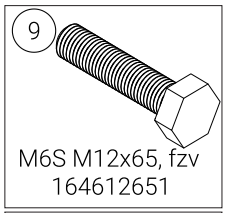

M6S M12x65, fzv
164612651

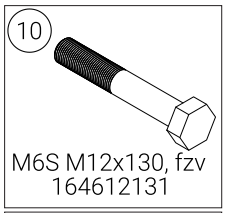

M6S M12x130, fzv
164612131

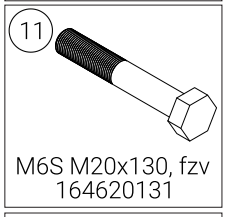

M6S M20x130, fzv
164620131

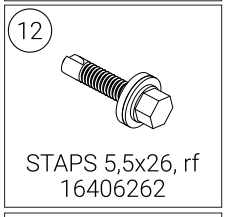

STAPS 5,5x26, rf
16406262

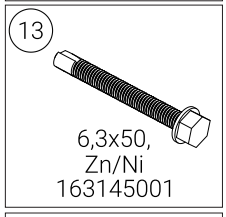

6,3x50, Zn/Ni
163145001

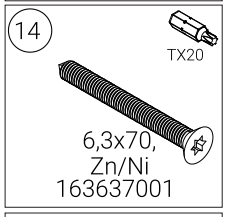

6,3x70, Zn/Ni
163637001

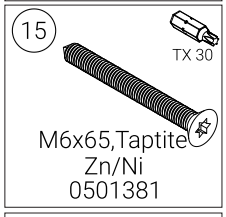

M6x65,Taptite Zn/Ni
0501381

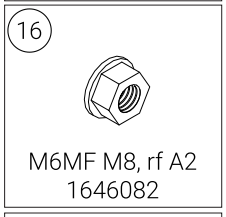

M6MF M8, rf A2
1646082

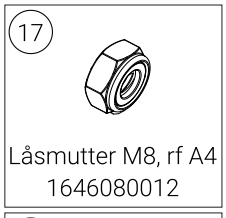

Låsmutter M8, rf A4
1646080012

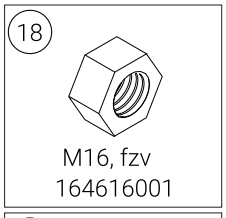

M16, fzv
164616001

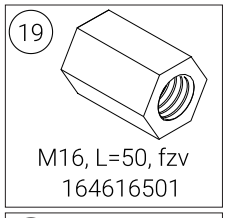

M16, L=50, fzv
164616501

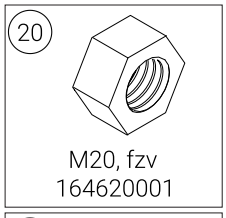

M20, fzv
164620001

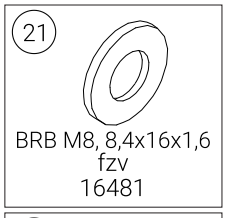

BRB M8, 8,4x16x1,6 fzv
16481

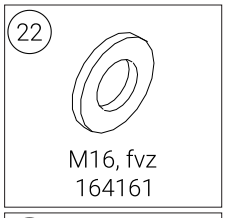

M16, fvz
164161

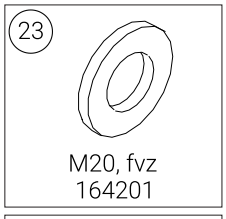

M20, fvz
164201

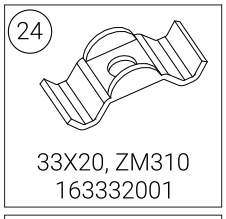

33X20, ZM310
163332001

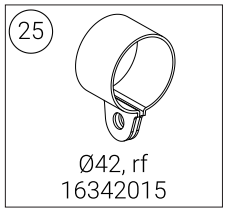

Ø42, rf
16342015

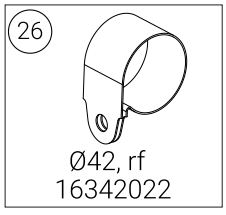

Ø42, rf
16342022

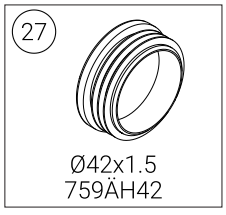

Ø42x1.5
759ÄH42

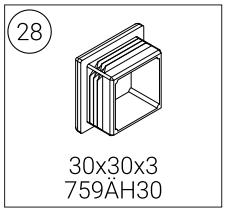

30x30x3
759ÄH30

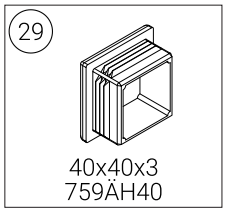

40x40x3
759ÄH40

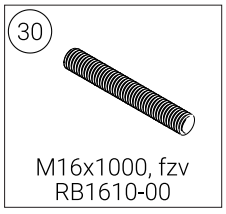

M16x1000, fzv
RB1610-00

SVENSKA - Bultdetaljer för infästning mot befintlig konstruktion ingår ej.
ENGLISH - Bolts for fastening to wall or floor is not included in delivery.
DEUTSCH - Verankerungsmaterial (Dübel) zur Befestigung der Behindertenrampe am Gebäude/Fundament sind nicht im Lieferumfang enthalten.
SUOMI - Kiinnityspultit runkorakenteisiin eivät sisälly toimitukseen.

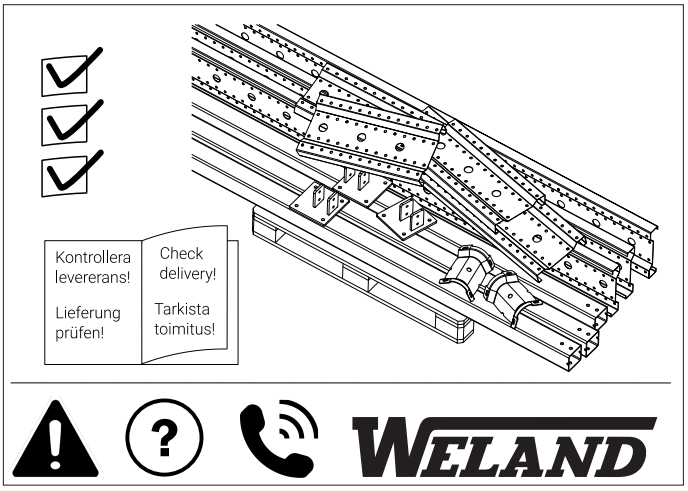
Kontrollera levererans!
Lieferung prüfen!
Check delivery!
Tarkista toimitus!
WELAND

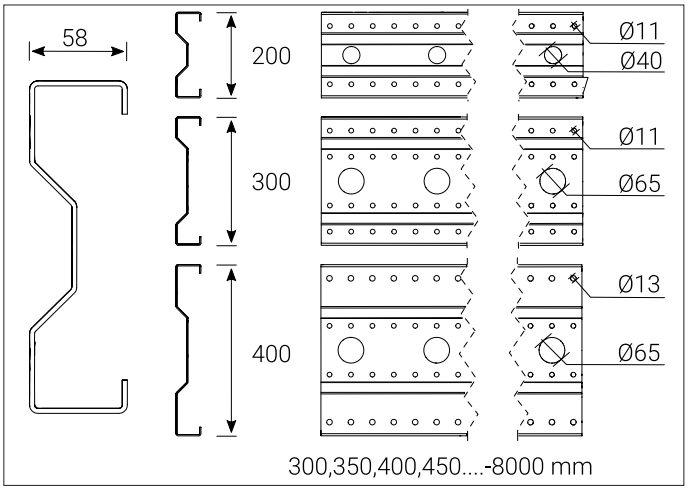
58
200
300
400
Ø11
Ø40
Ø11
Ø65
Ø13
Ø65
300,350,400,450....-8000 mm

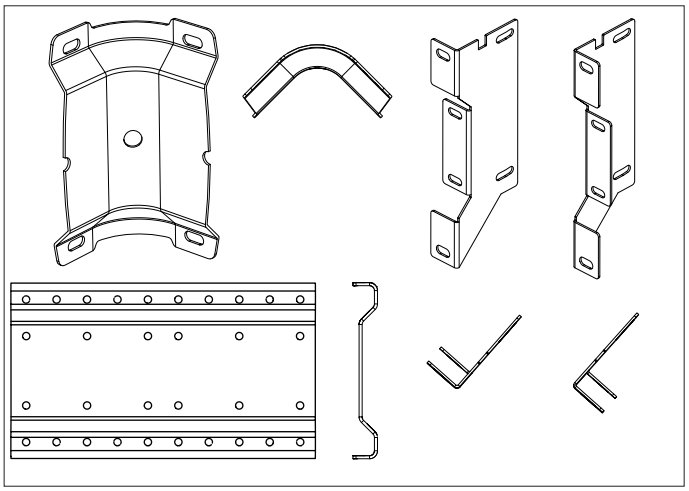

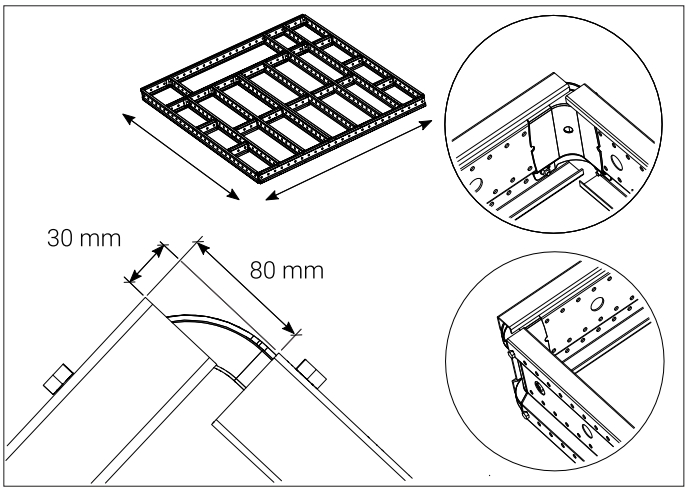
30 mm
80 mm

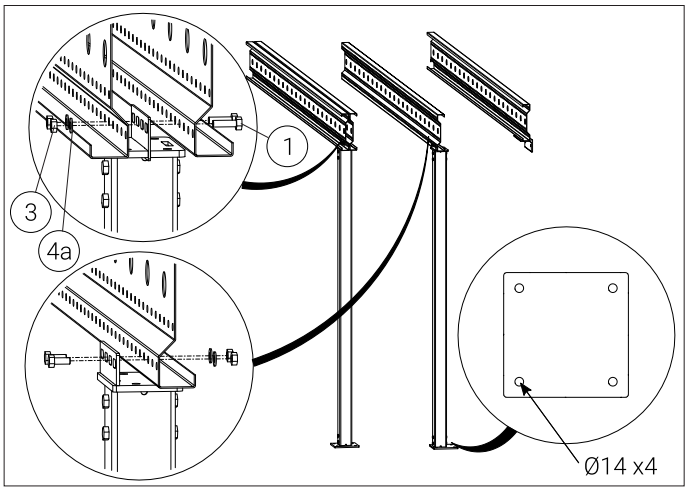
1
3
4a
Ø14 x4

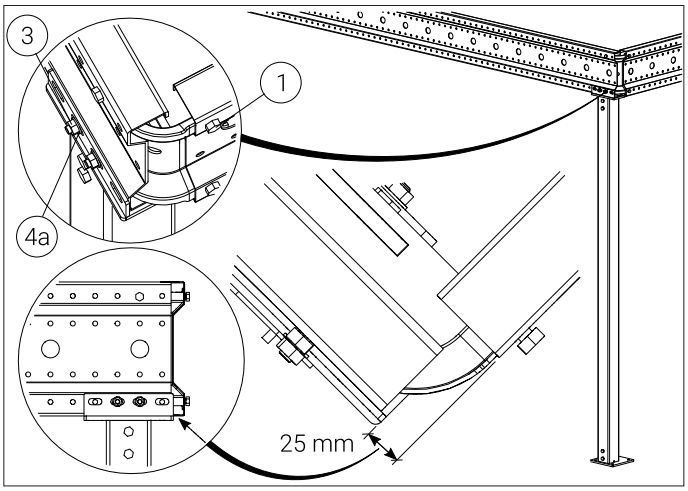
3
1
4a
25 mm

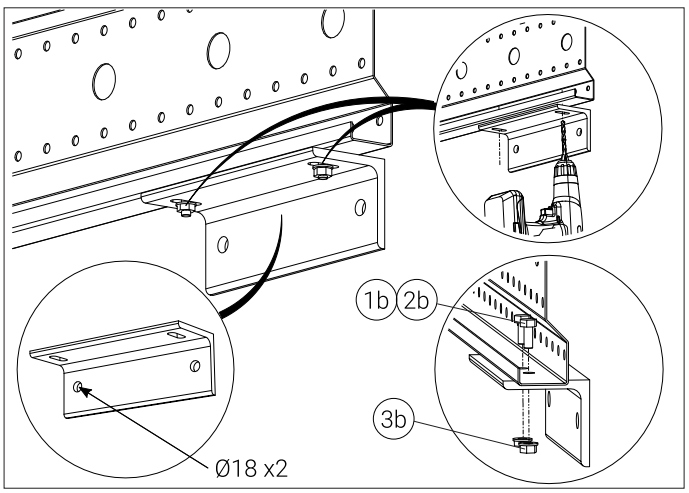
1b
2b
3b
Ø18 x2

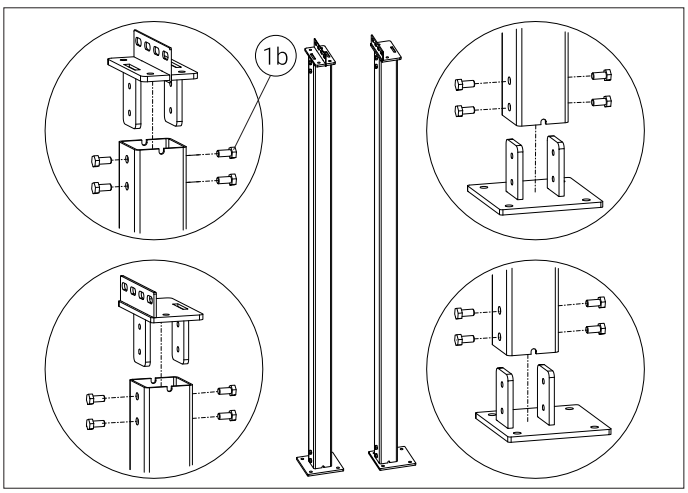
1b

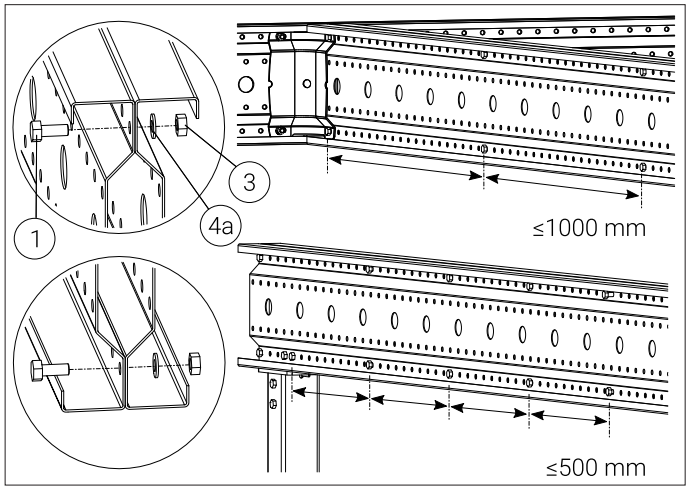
1
3
4a
≤1000 mm
≤500 mm

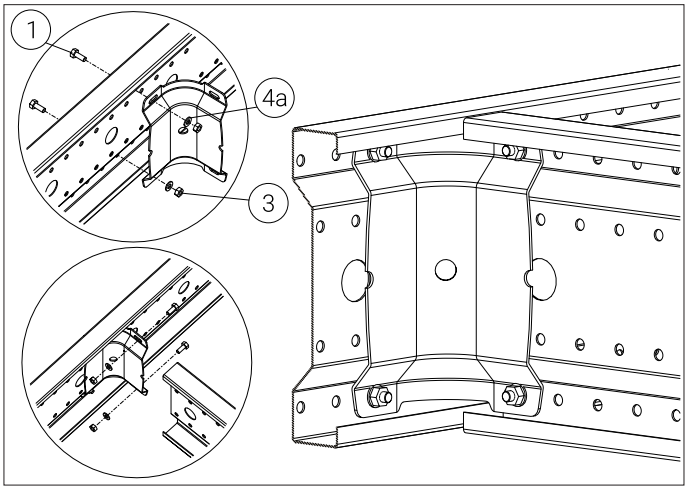
1
4a
3

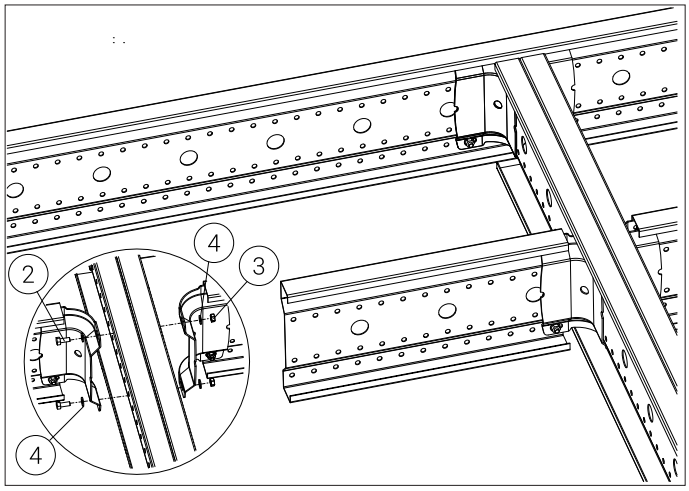
2
4
3
4

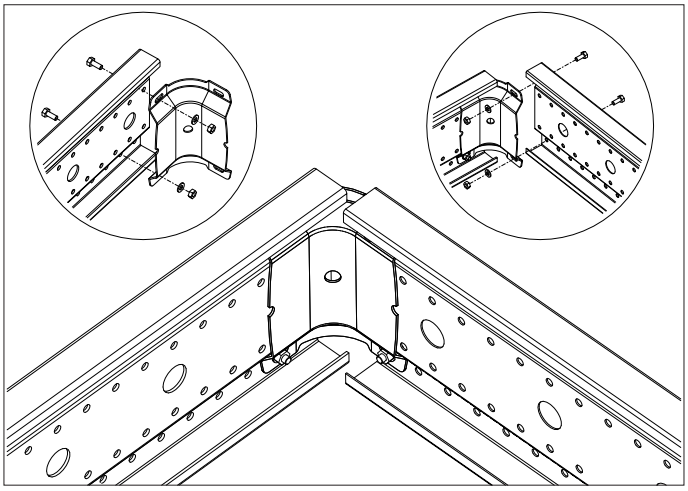

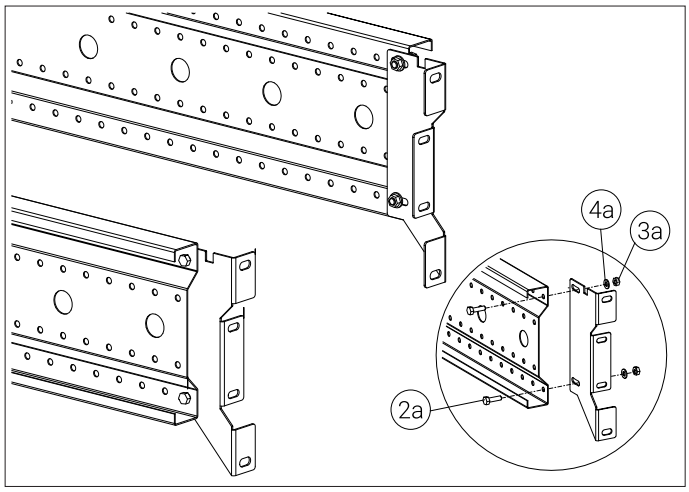
4a
3a
2a

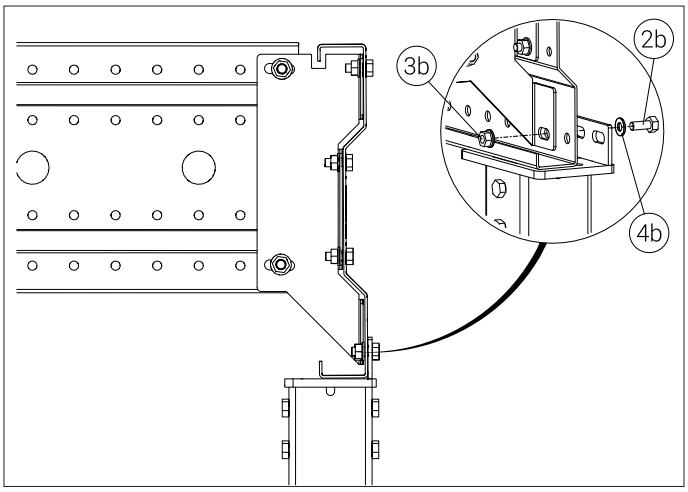
3b
2b
4b

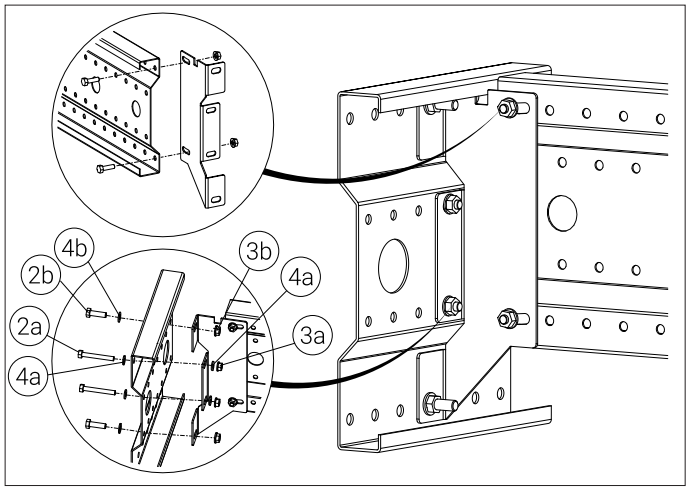
4b
3b
2b
4a
2a
3a
4a

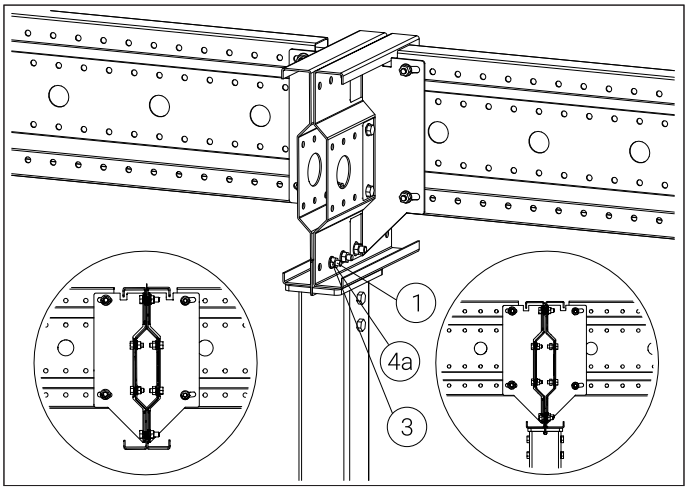
1
4a
3

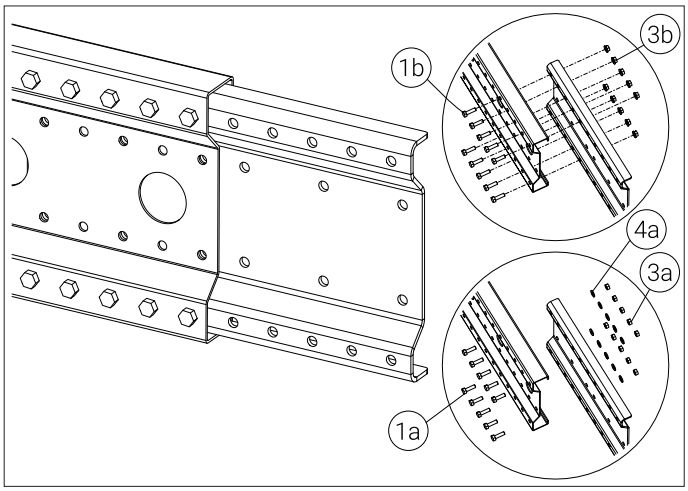
1b
3b
4a
3a
1a

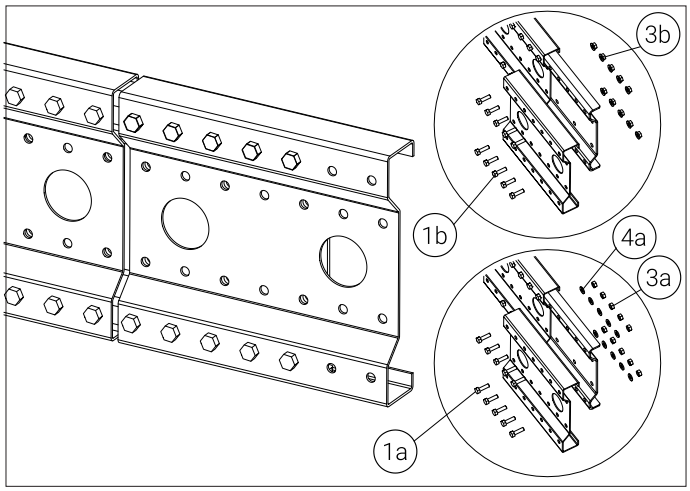
3b
1b
4a
3a
1a

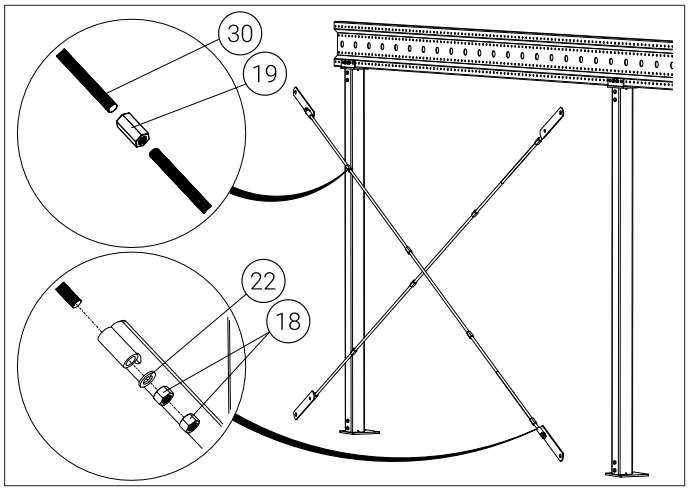
30
19
22
18

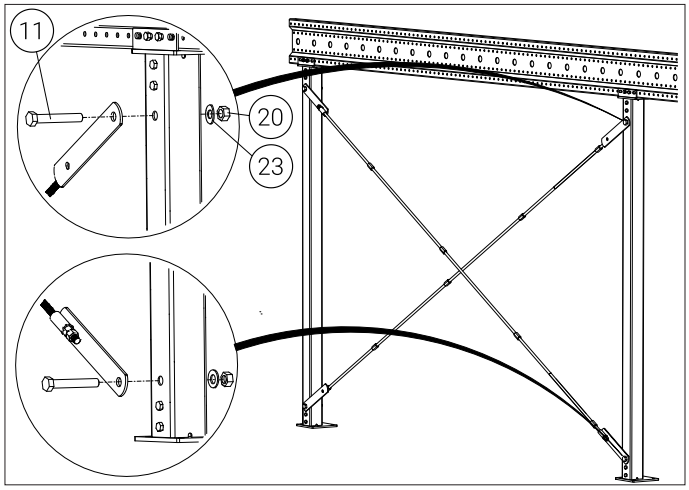
11
20
23

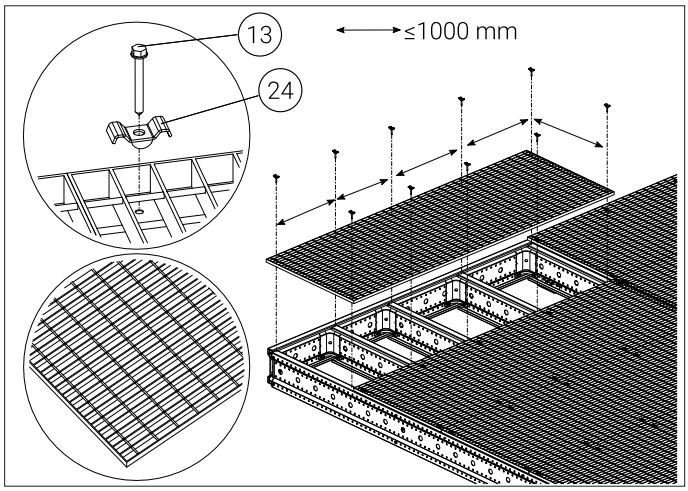
13
24
≤1000 mm

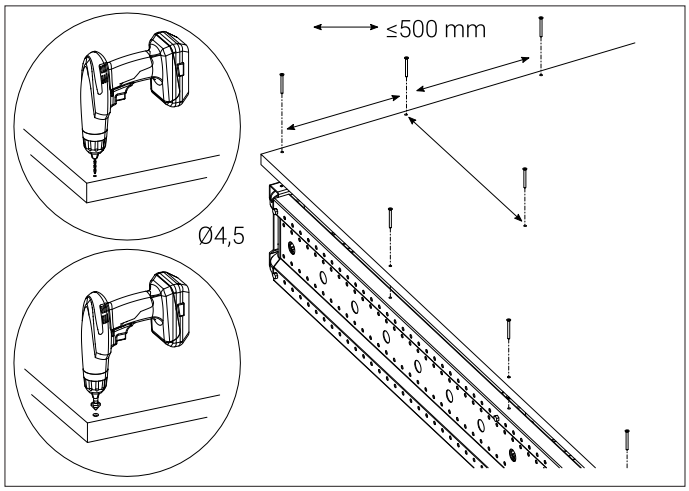
≤500 mm
Ø4,5

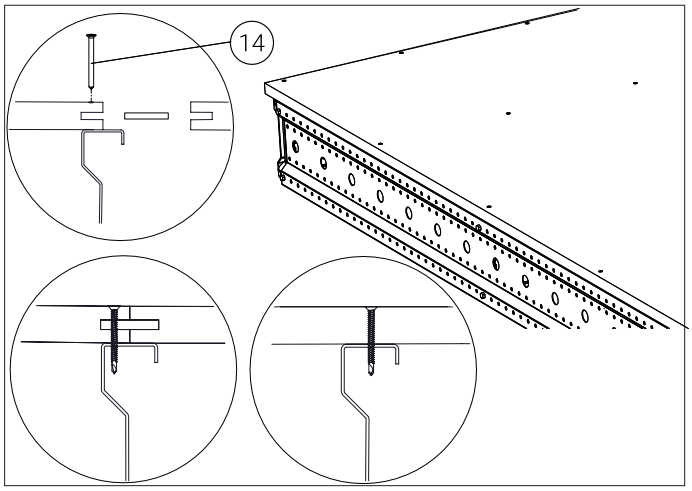
14

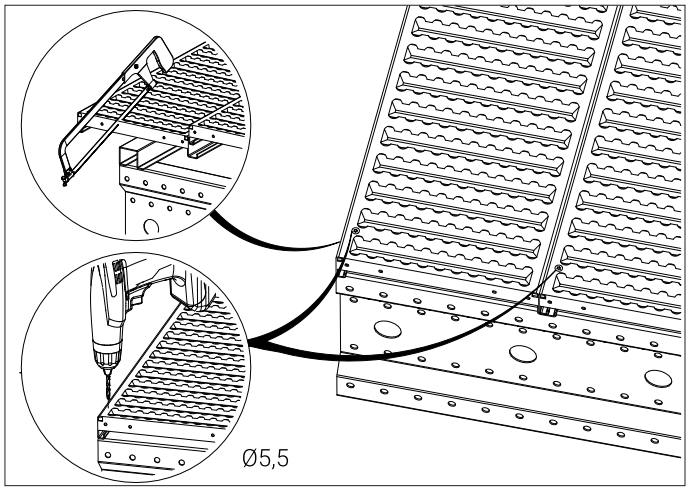
Ø5,5

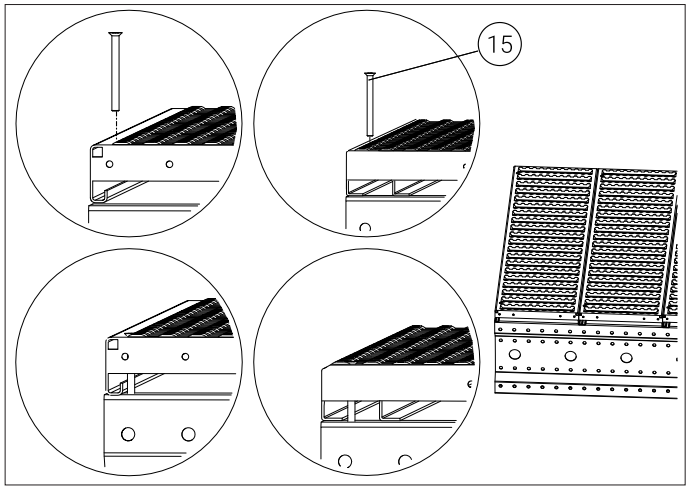
15

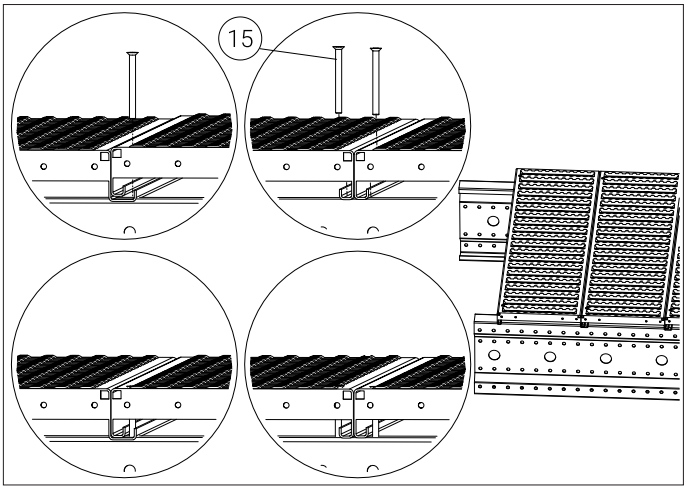
15

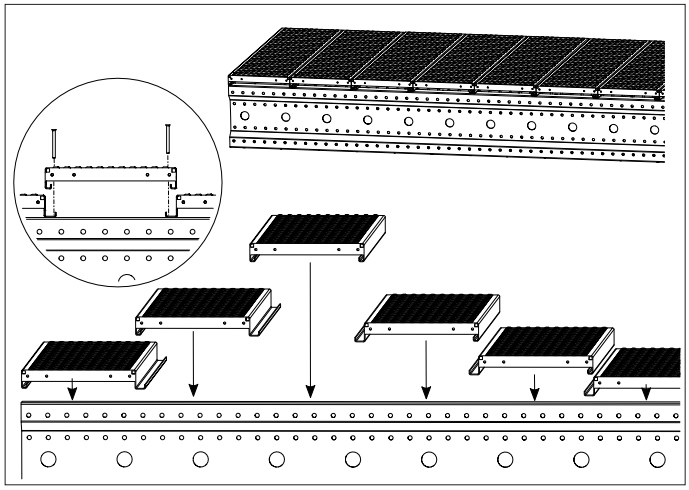

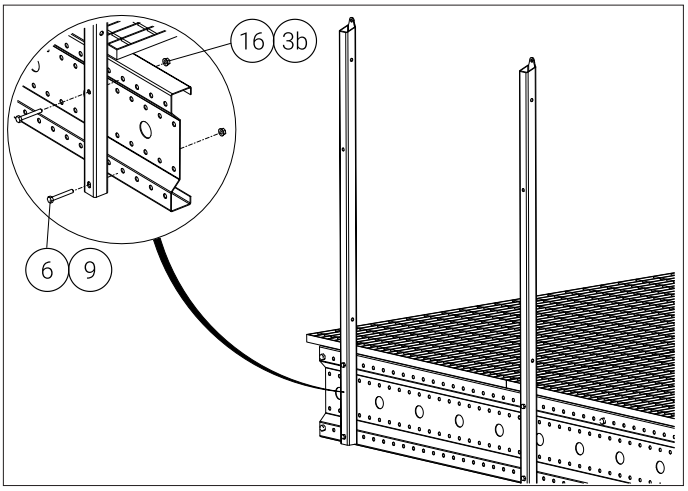
16
3b
6
9

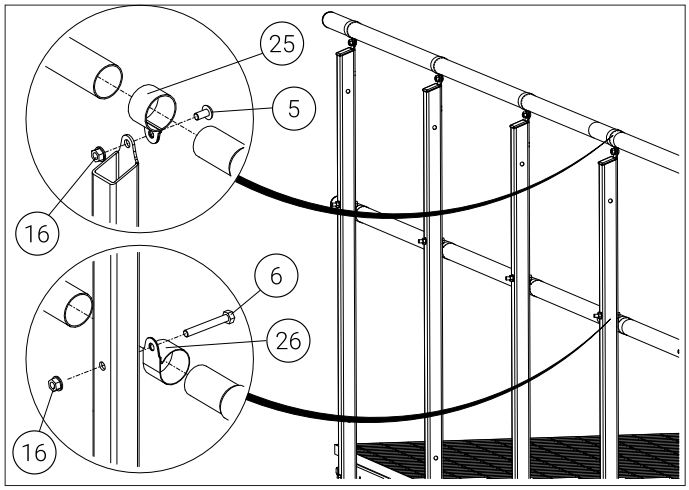
25
5
16
6
26
16

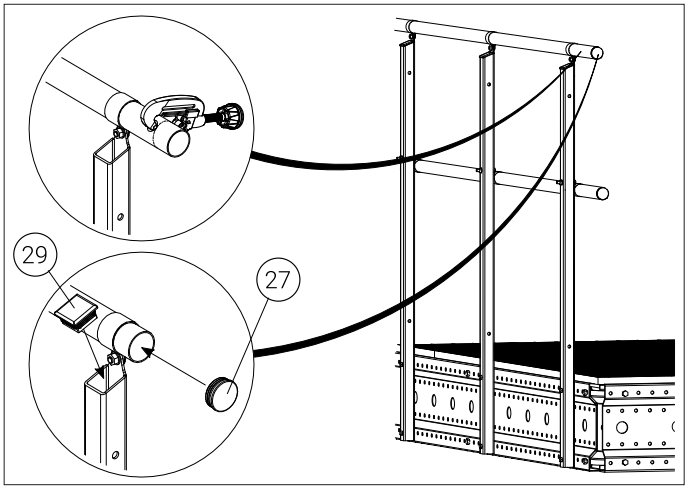
29
27

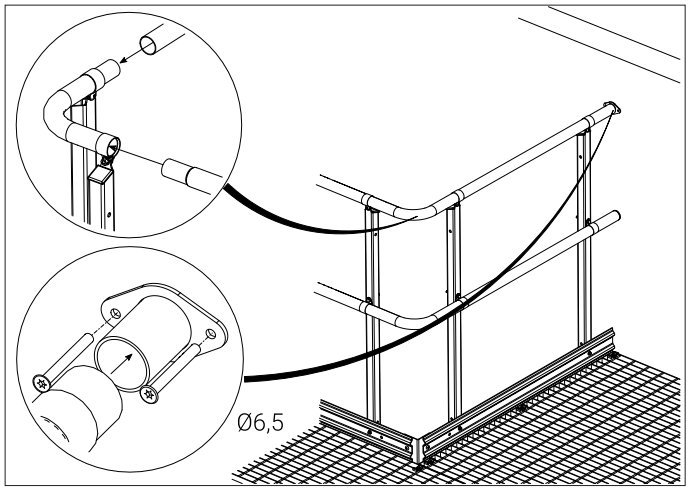
Ø6,5

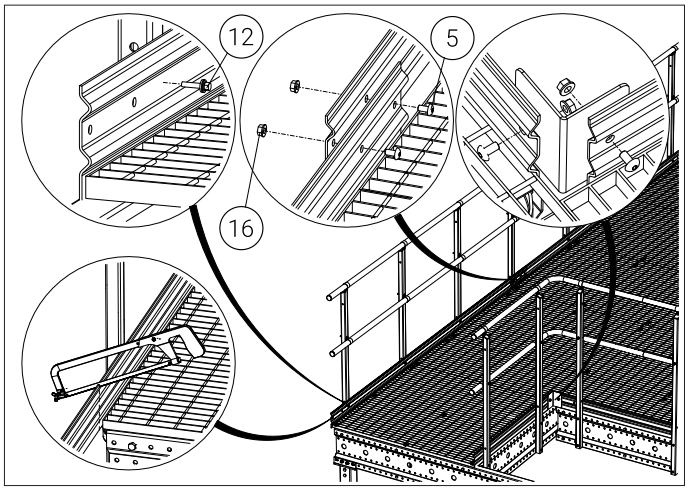
12
5
16

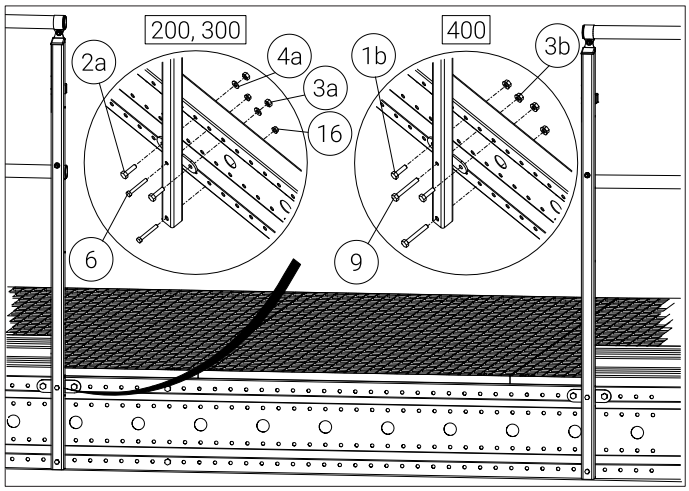
200, 300
400
2a
4a
3a
16
6
1b
3b
9

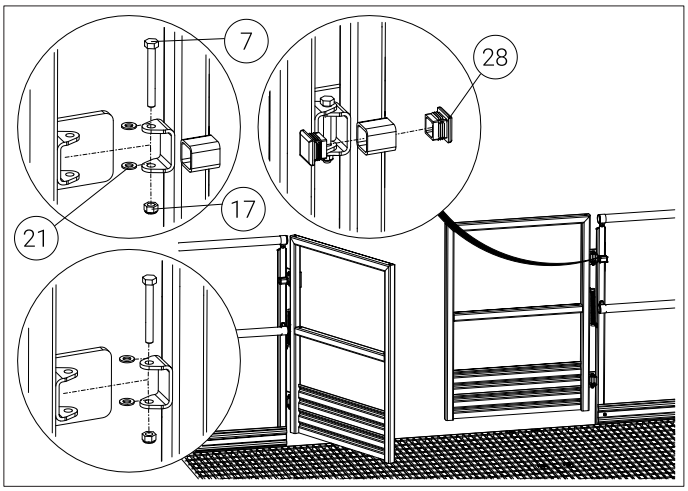
7
28
17
21

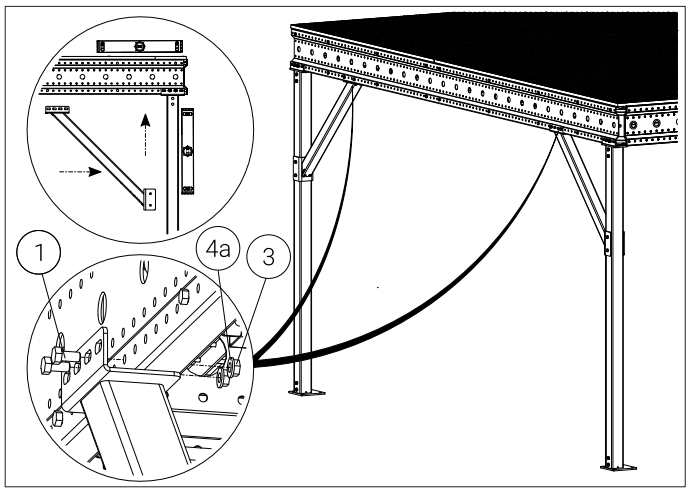
1
4a
3

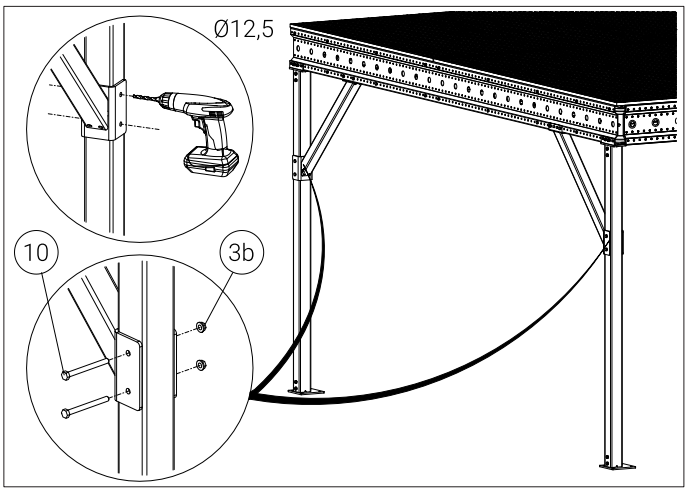
Ø12,5
10
3b

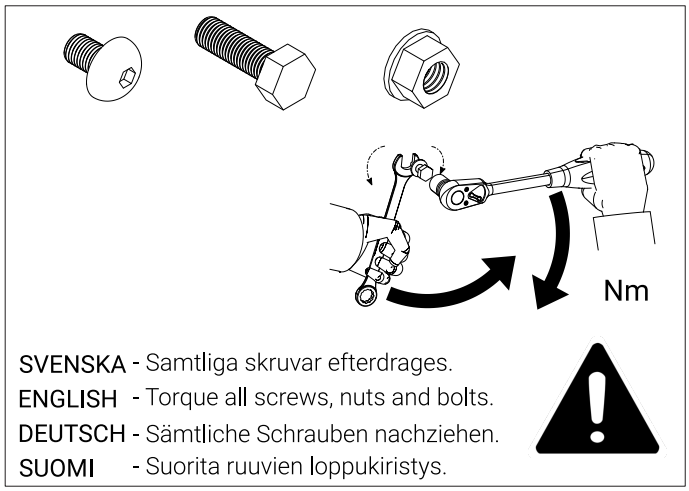
Nm
SVENSKA - Samtliga skruvar efterdrages.
ENGLISH - Torque all screws, nuts and bolts.
DEUTSCH - Sämtliche Schrauben nachziehen.
SUOMI - Suorita ruuvien loppukiristys.

Weland AB
Malmgatan 34
333 30 Smålandsstenar
Sverige

Tel. +46(0)371-344 00
E-post: info@weland.se
weland.se

Weland AS
Svennerudveien 34
2016 Frogner
Norge

Tel. 46 93 91 00
E-mail: weland@weland.no
weland.no

Weland & Sønner A/S
Rugvænget 32
2630 Taastrup
Danmark

Tel. 43 99 75 55
E-mail: weland@weland.dk
weland.dk

Weland GmbH
Spenglerstr. 89-91
23556 Lübeck
Deutschland

Tel. 0451-899 41-0
Fax. 0451-899 41-50
E-mail: info@weland.de
weland.de

Weland Oy
Peltotie 31
28400 Ulvila
Suomi

Puh. 02-6343 900
S-posti: info@weland.fi
weland.fi

WELAND